見積参考資料

工事名　Ｒ２馬土　国道４３８号　美・木屋平川上　擁壁工事（２）

◇経費情報◇

工種区分	道路改良工事
単価地区	美馬４
施工地域・工事場所	一般交通影響有り（２）－２
前金支出割合	補正を行わない
契約保証	金銭的保証
現場環境改善費	計上しない

注意

「見積参考資料」は入札参加者の迅速で適正な工事費の見積りのための一資料であり、請負契約を拘束するものではない。

設計内訳書（本01）

工事名	Ｒ２馬土　国道４３８号　美・木屋平川上　擁壁工事（２）	事業区分 工事区分	道路新設･改築 道路改良

工事区分・工種・種別・細別	規格	単位	数量	単価	金額	数量・金額増減	摘要
道路改良		式	1				
道路土工		式	1				
路体盛土工		式	1				
路体(築堤)盛土	施工幅員:2.5m未満	m3	16				単　1号
路体(築堤)盛土	施工幅員:2.5m以上4.0m未満	m3	41				単　2号
土砂等運搬	土質:土砂(岩塊･玉石混り土含む)	m3	76				単　3号
積込(ﾙｰｽﾞ)	土質:土砂,作業内容:土量50,000m3未満	m3	76				単　4号
路床盛土工		式	1				
路床盛土	施工幅員:4.0m以上	m3	57				単　5号
土砂等運搬	土質:土砂(岩塊･玉石混り土含む)	m3	76				単　6号
積込(ﾙｰｽﾞ)	土質:土砂,作業内容:土量50,000m3未満	m3	76				単　7号
軽量盛土工		式	1				
軽量盛土工		式	1				

設計内訳書（本01）

工事名	Ｒ２馬土　国道４３８号　美・木屋平川上　擁壁工事（２）	事業区分 工事区分	道路新設･改築 道路改良

工事区分・工種・種別・細別	規格	単位	数量	単価	金額	数量・金額増減	摘要
軽量盛土	設計一軸圧縮強さ:quk=800kN/m2	m3	898				単　8号
保護壁工		m2	224				単　9号
敷網材敷設工	φ3.2×100×100(HDZ35)	m2	968				単　10号
遮水ｼｰﾄ	t=1.0mm	m2	155				単　11号
防水ｼｰﾄ	t=1.0mm+10.0mm	m2	289				単　12号
定着材	配管用炭素鋼管(HDZ55)	本	88				単　13号
調整ｺﾝｸﾘｰﾄ		m3	5.3				単　14号
保護ｺﾝｸﾘｰﾄ		m3	0.9				単　15号
擁壁工		式	1				
場所打擁壁工		式	1				
ｺﾝｸﾘｰﾄ	擁壁の種類:重力式･もたれ式擁壁,擁壁の平均高さ:1m,ｺﾝｸﾘｰﾄ規格:18-8-40(高炉),養生費:一般養生,ｺﾝｸﾘｰﾄ夜間割増:無し	m3	121				単　16号
型枠	型枠の種類:一般型枠	m2	49				単　17号
足場	安全ﾈｯﾄ:無し	掛m2	111				単　18号

設計内訳書（本01）

工事名	Ｒ２馬土　国道４３８号　美・木屋平川上　擁壁工事（２）	事業区分 工事区分	道路新設･改築 道路改良

工事区分・工種・種別・細別	規格	単位	数量	単価	金額	数量・金額増減	摘要
仮設工		式	1				
交通管理工		式	1				
交通誘導警備員	(B)	人日	100				単　19号
舗装		式	1				
防護柵工		式	1				
路側防護柵工		式	1				
ｶﾞｰﾄﾞﾚｰﾙ	ｶﾞｰﾄﾞﾚｰﾙ規格(標準型･Co用):塗装品 Gr-C-2B,施工規模:21m未満,曲線部補正:無	m	20				単　20号
防護柵基礎工		式	1				
ﾌﾟﾚｷｬｽﾄ基礎設置工		m	20				単　21号
直接工事費		式	1				
共通仮設		式	1				
共通仮設費		式	1				
運搬費		式	1				

設計内訳書（本01）

工事名	Ｒ２馬土　国道４３８号　美・木屋平川上　擁壁工事（２）	事業区分 工事区分	道路新設･改築 舗装

工事区分・工種・種別・細別	規格	単位	数量	単価	金額	数量・金額増減	摘要
建設機械運搬費		台	10				単　22号
共通仮設費（率計上）		式	1				
純工事費		式	1				
現場管理費		式	1				
工事原価		式	1				
一般管理費等		式	1				
工事価格		式	1				
消費税額及び地方消費税額		式	1				
工事費計		式	1				

１次単価表

単価使用年月	2021.02
歩掛適用年月	2021.02
労務調整係数	1.000-00000　0.0　0

単　1号	路体(築堤)盛土	施工幅員:2.5m未満	単位	m3	単位数量	1	単価	

名称・規格	条件	単位	数量	単価	金額	摘要
路体(築堤)盛土	2.5m未満	m3	1			
合計						
単価						円／m3

１次単価表

単価使用年月	2021.02
歩掛適用年月	2021.02
労務調整係数	1.000-00000　0.0　0

単　2号	路体(築堤)盛土	施工幅員:2.5m以上4.0m未満	単位	m3	単位数量	1	単価	

名称・規格	条件	単位	数量	単価	金額	摘要
路体(築堤)盛土	2.5m以上4.0m未満	m3	1			
合計						
単価						円／m3

1次単価表

単価使用年月	2021.02
歩掛適用年月	2021.02
労務調整係数	1.000-00000　0.0　0

単　3号	土砂等運搬	土質:土砂(岩塊・玉石混り土含む)	単位	m3	単位数量	1	単価	

名称・規格	条件	単位	数量	単価	金額	摘要
土砂等運搬	標準,ﾊﾞｯｸﾎｳ山積0.8m3(平積0.6m3),土砂(岩塊・玉石混り土含む),無し,5.5km以下	m3	1			
合計						
単価						円／m3

1次単価表

単価使用年月	2021.02
歩掛適用年月	2021.02
労務調整係数	1.000-00000　0.0　0

単　4号	積込(ﾙｰｽﾞ)	土質:土砂,作業内容:土量50,000m3未満	単位	m3	単位数量	1	単価	

名称・規格	条件	単位	数量	単価	金額	摘要
積込(ﾙｰｽﾞ)	土砂,土量50,000m3未満	m3	1			
合計						
単価						円／m3

1次単価表

単価使用年月	2021.02
歩掛適用年月	2021.02
労務調整係数	1.000-00000　0.0　0

単　5号	路床盛土	施工幅員:4.0m以上	単位	m3	単位数量	1	単価	

名称・規格	条件	単位	数量	単価	金額	摘要
路床盛土	4.0m以上,10,000m3未満,無し	m3	1			
合計						
単価						円／m3

1次単価表

単価使用年月	2021.02
歩掛適用年月	2021.02
労務調整係数	1.000-00000　0.0　0

単　6号	土砂等運搬	土質:土砂(岩塊･玉石混り土含む)	単位	m3	単位数量	1	単価	

名称・規格	条件	単位	数量	単価	金額	摘要
土砂等運搬	標準,ﾊﾞｯｸﾎｳ山積0.8m3(平積0.6m3),土砂(岩塊･玉石混り土含む),無し,5.5km以下	m3	1			
合計						
単価						円／m3

1次単価表

単価使用年月	2021.02
歩掛適用年月	2021.02
労務調整係数	1.000-00000　0.0　0

単　7号	積込(ﾙｰｽﾞ)	土質:土砂,作業内容:土量50,000m3未満	単位	m3	単位数量	1	単価	

名称・規格	条件	単位	数量	単価	金額	摘要
積込(ﾙｰｽﾞ)	土砂,土量50,000m3未満	m3	1			
合計						
単価						円／m3

1次単価表

単価使用年月	2021.02
歩掛適用年月	2021.02
労務調整係数	1.000-00000　0.0　0

単　8号	軽量盛土	設計一軸圧縮強さ:quk=800kN/m2	単位	m3	単位数量	898	単価	

名称・規格	条件	単位	数量	単価	金額	摘要
材料費		m3	898			単　23号
施工費		日	10			単　24号
機械器具損料		式	1			単　25号
組立、解体費		式	1			単　26号
合計						
単価						円／m3

1次単価表

単価使用年月	2021.02
歩掛適用年月	2021.02
労務調整係数	1.000-00000　0.0　0

単　9号	保護壁工		単位	m2	単位数量	224	単価	

名称・規格	条件	単位	数量	単価	金額	摘要
材料費		m2	224			単　27号
施工費		m2	224			単　28号
合計						
単価						円／m2

1次単価表

単価使用年月	2021.02
歩掛適用年月	2021.02
労務調整係数	1.000-00000　0.0　0

単　10号	敷網材敷設工	φ3.2×100×100(HDZ35)	単位	m2	単位数量	100	単価	

名称・規格	条件	単位	数量	単価	金額	摘要
土木一般世話役		人	0.44			
普通作業員		人	1.76			
敷網材 φ3.2×100×100(HDZ35)		m2	143			
諸雑費(まるめ)		式	1			
合計						
単価						円／m2

１次単価表

単価使用年月	2021.02
歩掛適用年月	2021.02
労務調整係数	1.000-00000　0.0　0

単　11号	遮水ｼｰﾄ	t=1.0mm	単位	m2	単位数量	1	単価	

名称・規格	条件	単位	数量	単価	金額	摘要
被覆ｼｰﾄ張	全ての費用	m2	1			
合計						
単価						円／m2

１次単価表

単価使用年月	2021.02
歩掛適用年月	2021.02
労務調整係数	1.000-00000　0.0　0

単　12号	防水ｼｰﾄ	t=1.0mm+10.0mm	単位	m2	単位数量	1	単価	

名称・規格	条件	単位	数量	単価	金額	摘要
遮水ｼｰﾄ張	遮水ｼｰﾄA(厚1.0+10.0mm)	m2	1			
合計						
単価						円／m2

1次単価表

単価使用年月	2021.02
歩掛適用年月	2021.02
労務調整係数	1.000-00000　0.0　0

単　13号	定着材	配管用炭素鋼管(HDZ55)	単位	本	単位数量	10	単価	

名称・規格	条件	単位	数量	単価	金額	摘要
土木一般世話役		人	0.57			
普通作業員		人	1.14			
定着材		本	10			単　29号
諸雑費(率)		式	1			
合計						
単価						円／本

1次単価表

単価使用年月	2021.02
歩掛適用年月	2021.02
労務調整係数	1.000-00000　0.0　0

単　14号	調整ｺﾝｸﾘｰﾄ		単位	m3	単位数量	5.3	単価	

名称・規格	条件	単位	数量	単価	金額	摘要
ｺﾝｸﾘｰﾄ	無筋･鉄筋構造物,人力打設,18-8-40(高炉),一般養生,有り,全ての費用	m3	5.3			
型枠	一般型枠,鉄筋･無筋構造物	m2	11			
目地板	瀝青繊維質目地板t=10	m2	0.53			
合計						
単価						円／m3

1次単価表

単価使用年月	2021.02
歩掛適用年月	2021.02
労務調整係数	1.000-00000　0.0　0

単　15号	保護ｺﾝｸﾘｰﾄ		単位	m3	単位数量	0.92	単価	

名称・規格	条件	単位	数量	単価	金額	摘要
ｺﾝｸﾘｰﾄ	小型構造物,人力打設,18-8-25(高炉),一般養生,有り,全ての費用	m3	0.92			
型枠	一般型枠,均しｺﾝｸﾘｰﾄ	m2	2.79			
目地板	瀝青繊維質目地板t=10	m2	0.09			
合計						
単価						円／m3

1次単価表

単価使用年月	2021.02
歩掛適用年月	2021.02
労務調整係数	1.000-00000　0.0　0

単　16号	ｺﾝｸﾘｰﾄ	擁壁の種類:重力式･もたれ式擁壁, 擁壁の平均高さ:1m,ｺﾝｸﾘｰﾄ規格:18-8-40(高炉),養生費:一般養生,ｺﾝｸﾘｰ	単位	m3	単位数量	121	単価	

名称・規格	条件	単位	数量	単価	金額	摘要
ｺﾝｸﾘｰﾄ(場所打擁壁)	18-8-40(高炉),一般養生,延長無し	m3	121			
ﾍﾟｰﾗｲﾝｺﾝｸﾘｰﾄ(材料費)	重力式･もたれ式擁壁,18-8-40(高炉)	m3	1.1			
合計						
単価						円／m3

1次単価表

単価使用年月	2021.02
歩掛適用年月	2021.02
労務調整係数	1.000-00000　0.0　0

単　17号	型枠	型枠の種類:一般型枠	単位	m2	単位数量	1	単価	

名称・規格	条件	単位	数量	単価	金額	摘要
型枠	一般型枠,鉄筋･無筋構造物	m2	1			
合計						
単価						円／m2

1次単価表

単価使用年月	2021.02
歩掛適用年月	2021.02
労務調整係数	1.000-00000　0.0　0

単　18号	足場	安全ﾈｯﾄ:無し	単位	掛m2	単位数量	1	単価	

名称・規格	条件	単位	数量	単価	金額	摘要
足場工	単管傾斜足場,不要,標準(1.0)	掛m2	1			単　30号
合計						
単価						円／掛m2

1次単価表

単価使用年月	2021.02
歩掛適用年月	2021.02
労務調整係数	1.000-00000　0.0　0

単　19号	交通誘導警備員	(B)	単位	人日	単位数量	1	単価	

名称・規格	条件	単位	数量	単価	金額	摘要
交通誘導警備員B		人日	1			単　31号
合計						
単価						円／人日

1次単価表

単価使用年月	2021.02
歩掛適用年月	2021.02
労務調整係数	1.000-00000　0.0　0

単　20号	ｶﾞｰﾄﾞﾚｰﾙ	ｶﾞｰﾄﾞﾚｰﾙ規格(標準型･Co用):塗装品 Gr-C-2B,施工規模:21m未満,曲線部補正:無	単位	m	単位数量	1	単価	

名称・規格	条件	単位	数量	単価	金額	摘要
防護柵設置工(ｶﾞｰﾄﾞﾚｰﾙ設置工)	ｺﾝｸﾘｰﾄ建込,Gr-C-2B 塗装品,21m未満,無,無,無,加算無し	m	1			単　32号
合計						
単価						円／m

1次単価表

単価使用年月	2021.02
歩掛適用年月	2021.02
労務調整係数	1.000-00000　0.0　0

単　21号	ﾌﾟﾚｷｬｽﾄ基礎設置工		単位	m	単位数量	10	単価	

名称・規格	条件	単位	数量	単価	金額	摘要
ﾌﾟﾚｷｬｽﾄｶﾞｰﾄﾞﾚｰﾙ基礎		基	5			
運転手(一般)		人	0.15			
ﾌﾞﾛｯｸ工		人	0.15			
普通作業員		人	0.45			
ﾗﾌﾃﾚｰﾝｸﾚｰﾝ[油圧伸縮ｼﾞﾌﾞ型] 4.9t吊		日	0.15			
諸雑費(率)		式	1			
合計						
単価						円／m

1次単価表

単価使用年月	2021.02
歩掛適用年月	2021.02
労務調整係数	1.000-00000　0.0　0

単　22号	建設機械運搬費		単位	台	単位数量	8	単価	

名称・規格	条件	単位	数量	単価	金額	摘要
貨物自動車による運搬(1車1回)	各種,0,無	台	8			単　33号
貨物自動車による運搬(1車1回)	各種,0,無	台	2			単　34号
合計						
単価						円／台

２次単価表

単価使用年月	2021.02
歩掛適用年月	2021.02
労務調整係数	1.000-00000　0.0　0

単　23号	材料費		単位	m3	単位数量	100	単価	

名称・規格	条件	単位	数量	単価	金額	摘要
ｾﾒﾝﾄ(高炉B) ﾊﾞﾗ		t	33.4			
起泡剤 KO-8		kg	106			
諸雑費(率)		式	1			
合計						
単価						円／m3

２次単価表

単価使用年月	2021.02
歩掛適用年月	2021.02
労務調整係数	1.000-00000　0.0　0

単　24号	施工費		単位	日	単位数量	1	単価	

名称・規格	条件	単位	数量	単価	金額	摘要
土木一般世話役		人	1.0			
特殊作業員		人	3.0			
普通作業員		人	3.0			
諸雑費		式	1			
合計						
単価						円／日

２次単価表

単価使用年月	2021.02
歩掛適用年月	2021.02
労務調整係数	1.000-00000　0.0　0

単　25号	機械器具損料		単位	式	単位数量	1	単価	

名称・規格	条件	単位	数量	単価	金額	摘要
FCBﾌﾟﾗﾝﾄ(A)		日	10			
固化材ｻｲﾛ		日	10			
集塵機		日	10			
水槽		日	20			
水中ﾎﾟﾝﾌﾟ		日	10			
発動発電機		日	10			単　35号
ｴｱﾓﾙﾀﾙ流量計		日	10			
高圧洗浄機		日	10			
合計						

２次単価表

単価使用年月	2021.02
歩掛適用年月	2021.02
労務調整係数	1.000-00000　0.0　0

単　26号	組立、解体費		単位	式	単位数量	1	単価	

名称・規格	条件	単位	数量	単価	金額	摘要
土木一般世話役		人	5.0			
電工		人	2.0			
特殊作業員		人	11.0			
普通作業員		人	14.0			
ﾗﾌﾃﾚｰﾝｸﾚｰﾝ[油圧伸縮ｼﾞﾌﾞ型] 25t吊		日	5			
諸雑費		式	1			
合計						

２次単価表

単価使用年月	2021.02
歩掛適用年月	2021.02
労務調整係数	1.000-00000　0.0　0

単　27号	材料費		単位	m2	単位数量	224	単価	

名称・規格	条件	単位	数量	単価	金額	摘要
壁面材（パネル） ｺﾝｸﾘｰﾄ製 300×900×(35)		m2	224			
可変ｱﾝｶｰｾﾊﾟ 亜鉛ﾒｯｷ(HDZ35)		ｾｯﾄ	1,795			
旋回結合金具 ﾁｬｯｸ金具,支持ｱﾝｸﾞﾙ		ｾｯﾄ	898			
支柱継手金具 電気亜鉛ﾒｯｷ		ｾｯﾄ	83			
ｶﾗｰﾘｯﾌﾟ溝形鋼		kg	1,526			
合計						
単価						円／m2

２次単価表

単価使用年月	2021.02
歩掛適用年月	2021.02
労務調整係数	1.000-00000　0.0　0

単　28号	施工費		単位	m2	単位数量	100	単価	

名称・規格	条件	単位	数量	単価	金額	摘要
土木一般世話役		人	2.0			
型わく工		人	4.0			
普通作業員		人	16.0			
普通作業員		人	2.0			
普通作業員		人	1.0			
諸雑費		式	1			
合計						
単価						円／m2

２次単価表

単価使用年月	2021.02
歩掛適用年月	2021.02
労務調整係数	1.000-00000　0.0　0

単　29号	定着材		単位	本	単位数量	100	単価	

名称・規格	条件	単位	数量	単価	金額	摘要
ｶﾞｽ管(SGP) 黒ねじ無し管 50A		m	100			
溶融亜鉛ﾒｯｷ HDZ55		t	0.53			
合計						
単価						円／本

２次単価表

単価使用年月	2021.02
歩掛適用年月	2021.02
労務調整係数	1.000-00000　0.0　0

単　30号	足場工	単管傾斜足場,不要,標準(1.0)	単位	掛m2	単位数量	100	単価	

名称・規格	条件	単位	数量	単価	金額	摘要
土木一般世話役		人				
とび工		人				
普通作業員		人				
ﾗﾌﾃﾚｰﾝｸﾚｰﾝ[油圧伸縮ｼﾞﾌﾞ型] 25t吊		日	0.8			
諸雑費(率+まるめ)		式	1			
合計						
単価						円／掛m2

２次単価表

単価使用年月	2021.02
歩掛適用年月	2021.02
労務調整係数	1.000-00000　0.0　0

単　31号	交通誘導警備員B		単位	人日	単位数量	1	単価	

名称・規格	条件	単位	数量	単価	金額	摘要
交通誘導警備員B		人				
諸雑費(まるめ)		式	1			
合計						
単価						円／人日

２次単価表

単価使用年月	2021.02
歩掛適用年月	2021.02
労務調整係数	1.000-00000　0.0　0

単　32号	防護柵設置工(ｶﾞｰﾄﾞﾚｰﾙ設置工)	ｺﾝｸﾘｰﾄ建込,Gr-C-2B 塗装品,21m未満,無,無,無,加算無し	単位	m	単位数量	1	単価	

名称・規格	条件	単位	数量	単価	金額	摘要
ｶﾞｰﾄﾞﾚｰﾙ設置工 CO建込用 Gr-C-2B 塗装		m	1			
諸雑費(まるめ)		式	1			
合計						
単価						円／m

２次単価表

単価使用年月	2021.02
歩掛適用年月	2021.02
労務調整係数	1.000-00000　0.0　0

単　33号	貨物自動車による運搬(1車1回)	各種,0,無	単位	台	単位数量	1	単価	

名称・規格	条件	単位	数量	単価	金額	摘要
貨物自動車運送料金 距離制運賃		台	1			
合計						
単価						円／台

２次単価表

単価使用年月	2021.02
歩掛適用年月	2021.02
労務調整係数	1.000-00000　0.0　0

単　34号	貨物自動車による運搬(1車1回)	各種,0,無	単位	台	単位数量	1	単価	

名称・規格	条件	単位	数量	単価	金額	摘要
貨物自動車運送料金 距離制運賃		台	1			
合計						
単価						円／台

３次単価表

単価使用年月	2021.02
歩掛適用年月	2021.02
労務調整係数	1.000-00000　0.0　0

単　35号	発動発電機		単位	日	単位数量	1	単価	

名称・規格	条件	単位	数量	単価	金額	摘要
軽油 1.2号		L	128.8			
発動発電機 150kVA 134kW		日	1			
諸雑費(まるめ)		式	1			
合計						
単価						円／日

機労材集計リスト（機械）

工事名	Ｒ２馬土　国道４３８号　美・木屋平川上　擁壁工事（２）					
単価コード	名　称	規　格	単位	数量	金額	摘要
L001005006	ﾌﾞﾙﾄﾞｰｻﾞ[湿地]	7t級	日	0.309	2,238	
L001010011	ﾊﾞｯｸﾎｳ(ｸﾛｰﾗ)[後方超小旋回型]	山積0.28m3(平積0.2m3)	日	0.498	3,025	
L001070002	振動ﾛｰﾗ(舗装用)[ﾊﾝﾄﾞｶﾞｲﾄﾞ式]	運転質量0.8～1.1t	日	0.46	896	
L001070011	振動ﾛｰﾗ(舗装用)[搭乗･ｺﾝﾊﾞｲﾝﾄﾞ式]	運転質量3～4t	日	0.724	3,076	
L001071001	振動ﾛｰﾗ(土工用)ﾌﾗｯﾄ･ｼﾝｸﾞﾙﾄﾞﾗﾑ型	運転質量11～12t	日	0.156	1,794	
L001130001	ﾗﾌﾃﾚｰﾝｸﾚｰﾝ[油圧伸縮ｼﾞﾌﾞ型]	4.9t吊	日	0.3	9,000	
L001130006	ﾗﾌﾃﾚｰﾝｸﾚｰﾝ[油圧伸縮ｼﾞﾌﾞ型]	25t吊	日	5.887	252,006	
M000202019	ﾊﾞｯｸﾎｳ(ｸﾛｰﾗ)[標準]	排ｶﾞｽ型(第2次) 山積0.8m3	供用日	0.716	13,190	
M000301005	ﾀﾞﾝﾌﾟﾄﾗｯｸ[ｵﾝﾛｰﾄﾞ･ﾃﾞｨｰｾﾞﾙ]	10t積級	供用日	3.394	69,205	
M000903010	ｺﾝｸﾘｰﾄﾎﾟﾝﾌﾟ車[ﾄﾗｯｸ架装･ﾌﾞｰﾑ式]	圧送能力 90～110m3/h	供用日	1.479	76,593	
	合計額				431,023	

見積単価一覧表

工事名	R2馬土　国道438号　美・木屋平川上　擁壁工事（2）			
名称	規格	単位	単価	備考
壁面材	300×900×（35）	m2	6,870	
可変アンカーセパ	亜鉛メッキ（HDZ35）	セット	470	
旋回結合金具	チャック金具・支柱アングル	セット	800	
支柱継手金具	電気亜鉛メッキ	セット	1,330	
補強金網	φ3.2×100×100（HDZ35）	m2	450	
プレキャストガードレール基礎	L=2000 B=800	個	24,100	

数　量　総　括　表

工事名	Ｒ２馬土　国道４３８号　美・木屋平川上　擁壁工事（２）			
工事区分・工種・種別・細別	規格	単位	数量	摘要
道路改良				
道路土工				
路体盛土工				
路体(築堤)盛土	2.5m未満	m3	16.000	
路体(築堤)盛土	2.5m以上4.0m未満	m3	41.000	
土砂等運搬	土砂	m3	76.000	
積込(ﾙｰｽﾞ)	土砂	m3	76.000	
路床盛土工				
路床盛土	4.0m以上	m3	57.000	
土砂等運搬	土砂	m3	76.000	
積込(ﾙｰｽﾞ)	土砂	m3	76.000	
軽量盛土工				
軽量盛土工				
軽量盛土	設計一軸圧縮強さ:quk=800kN/m2	m3	898.000	
保護壁工		m2	224.000	
敷網材敷設工	φ3.2×100×100(HDZ35)	m2	968.000	
遮水ｼｰﾄ	t=1.0mm	m2	155.000	
防水ｼｰﾄ	t=1.0mm+10.0mm	m2	289.000	
定着材	配管用炭素鋼管(HDZ55)	本	88.000	
調整ｺﾝｸﾘｰﾄ		m3	5.300	
保護ｺﾝｸﾘｰﾄ		m3	0.900	
擁壁工				
場所打擁壁工				
ｺﾝｸﾘｰﾄ	18-8-40 BBorN W/C=60%以下	m3	121.000	
型枠	一般型枠	m2	49.000	
足場		掛m2	111.000	
防護柵工				
路側防護柵工				
ｶﾞｰﾄﾞﾚｰﾙ	Gr-C-2B	m	20.000	
防護柵基礎工				
ﾌﾟﾚｷｬｽﾄ基礎設置工		m	20.000	

【土 工】　　P

土 工	数 量 集 計 表				
名 称	規 格	記号	計 算 式	単位	数 量
(道 路 土 工)			※ 土工数量計算書より		
				m^3	
路体盛土				m^3	
	W＜2.5			m^3	16.0
	2.5≦W＜4.0			m^3	40.5
			合計	m^3	56.5
路床盛土					
	W≧4.0			m^3	57.0
			合計	m^3	57.0
土砂運搬					
	路体盛土		(16.0+41.0)/0.9*1.2	m^3	76.0
	路床盛土		57.0/0.9*1.2	m^3	76.0

道路土工

土 工 数 量 計 算 書

測　　点	点 間 距 離	路体　W<2.5			路体　2.5≦W<4.0			路床　W≧4.0					
		断　面	平均断面	数　量	断　面	平均断面	数　量	断　面	平均断面	数　量			
No.201		3.2			8.1			2.2					
No.201 ＋ 10.000	10.000	0.0	1.60	16.0	0.0	4.05	40.5	2.6	2.40	24.0			
No.202	10.000	0.0	0.00	0.0	0.0	0.00	0.0	4.0	3.30	33.0			
	m			m^3			m^3			m^3			
合　計	20.000			16.0			40.5			57.0			

【擁壁工】

P

気泡混合軽量土工			数　量　集　計　表		
名　称	規　格	記号	計　算　式	単位	数　量
			※ 擁壁工数量計算書より		
【気泡混合軽量土工】					
気泡混合軽量土	KO-8		γ=6.1kN/m3 qu=800kN/m2	m3	897.95
補強金網	φ3.2×100×100		576.39　×　1.68 （重ね合せ割増）	m2	968.34
遮水シート	t＝1mm		278.88+15.06	m2	155.2
防水シート	t＝0.8+3.0mm			m2	288.53
型枠				m2	2.30
【壁面工】					
壁面材	300×900×(35)			m2	224.38
支柱鋼材	100×50×20×3.2t			kg	1526.0
可変アンカーセパ	亜鉛ﾒｯｷ(HDZ35)			セット	1795.0
旋回結合金具	ﾁｬｯｸ金具・支柱ｱﾝｸﾞﾙ			セット	898.0
支柱継手金具	電気亜鉛ﾒｯｷ			セット	83.0
目地シーリング材	シリコンコーキング			ﾘｯﾄﾙ	148.09
【調整コンクリート工】					
コンクリート	σck≧18N/mm2			m3	5.31
型枠				m2	10.95
目地材	エラスタイト　t=10mm			m2	0.53
【保護コンクリート工】					
コンクリート	σck≧18N/mm2			m3	0.92
型枠				m2	2.79
目地材	エラスタイト　t=10mm			m2	0.09
【水抜き工】					
水抜き孔	φ50mm			m	5.6
透水マット(吸出し防止材)	100×100×10			枚	4.0
【暗渠排水工】					
暗渠排水溝	有孔管φ150			m	43.14
フィルター材	S-30			m3	11.65
排出管	無孔管φ150			m	26.08
【定着材工】					
定着材	φ76.3 L=1.0m（亜鉛メッキ）			本	88.0

気 泡 混 合 軽 量 土 工 計 算 書

測点	距離	気泡混合軽量土(KO-8)						補強金網			遮水シート			摘 要
		断面積	平 均	体積				長さ	平 均	面積	長さ	平 均	面積	
	(m)	(m^2)	(m^2)	(m^3)				(m)	(m)	(m^2)	(m)	(m)	(m^2)	
NO.201		24.8						16.01			5.67			
NO.201+6.146	6.300	24.8	24.80	156.24				16.01	16.01	100.86	5.67	5.67	35.72	
NO.201+6.146	0.000	36.2						23.21			6.67			＊断面数量は前後断面の平均値
NO.201+7.901	1.800	36.2	36.20	65.16				23.21	23.21	41.78	6.67	6.67	12.01	
NO.201+7.901	0.000	47.6						30.41			7.67			
NO.201+10.000	2.151	47.6	47.60	102.39				30.41	30.41	65.41	7.67	7.67	16.50	
NO.201+11.414	1.449	47.6	47.60	68.97				30.41	30.41	44.06	7.67	7.67	11.11	
NO.202	8.743	54.3	50.95	445.46				34.97	32.69	285.81	8.04	7.86	68.72	
NO.202+1.1	1.100	54.3	54.30	59.73				34.97	34.97	38.47	8.04	8.04	8.84	
合計	21.543			897.95						576.39			152.90	

気 泡 混 合 軽 量 土 工 計 算 書

測点	距離	防水シート			型枠(上面階段部)		足場(上面階段部)		遮水シート(階段部)					摘 要
		長さ	平 均	面積		面積		面積	長さ	平均	高さ	ヶ所数	断面積	
	(m)	(m)	(m)	(m^2)		(m^2)		(掛m^2)	(m)	(m)	(m)		(m^2)	
NO.201		9.45		24.8	(褄部)	0.00			5.67					
NO.201+6.146	6.300	9.45	9.45	59.54		0.00			5.67	5.67		0	0.00	
NO.201+6.146	0.000	11.59				0.00			6.67	6.17		0	0.00	＊断面数量は前後断面の平均値
NO.201+7.901	1.800	11.59	11.59	20.86		0.00			6.67	6.67		0	0.00	
NO.201+7.901	0.000	13.72				0.00			7.67	7.17		0	0.00	
NO.201+10.000	2.151	13.72	13.72	29.51		0.00			7.67	7.67		0	0.00	
NO.201+11.414	1.449	13.72	13.72	19.88		2.30			7.67	7.67	0.30	1	2.30	
NO.202	8.743	13.51	13.62	119.08		0.00			8.04	7.86		0	0.00	
NO.202+1.1	1.100	13.51	13.51	14.86		0.00			8.04	8.04		0	0.00	
合計	21.543			288.53		2.30						1.00	2.30	

壁　面　工　計　算　書（壁　面　数　量）

始点・終点	距離 (m)	高さ (m)	面積 (m^2)	始点・終点	距離 (m)	高さ (m)	面積 (m^2)
小口	0.500	1.200	0.600				
NO.201	6.300	6.000	37.800				
NO.201+6.146	1.800	7.800	14.040				
NO.201+7.901	2.151	9.600	20.650				
NO.201+10	1.449	9.600	13.910				
NO.201+11.414	8.743	9.300	81.310				
NO.202	1.100	9.300	10.230				
NO.202+1.1	5.457	8.400	45.840				
				合計	27.500		224.38

壁　面　工　計　算　書（壁　面　数　量）

壁面材部材数量表

名称	100m^{2}当り
支柱鋼材	680 (kg)
可変アンカーセパ	800 (セット)
旋回結合金具	400 (セット)
支柱継手金具	37 (セット)
目地シーリング材	66 (リットル)

壁面材の面積　＝　224.38 (m^2)より

支柱鋼材

224.38　×　680　／　100　＝　1526　(kg)

可変アンカーセパ

224.38　×　800　／　100　＝　1795　(セット)

旋回結合金具

224.38　×　400　／　100　＝　898　(セット)

支柱継手金具

224.38　×　37　／　100　＝　83　(セット)

目地シーリング材

224.38　×　66　／　100　＝　148.09　(リットル)

調　整　コンクリート・地　覆　工　計　算　書

始点・終点	距離 (m)	高さ(左) (m)	高さ(右) (m)	面積 (m^2)
NO. 201	10. 251	0. 171	0. 118	1.48
NO. 201+10	1. 449	0. 118	0. 102	0.16
NO. 201+11. 414	8. 743	0. 402	0. 305	3.09
NO. 202	1. 700	0. 305	0. 297	0.51
＊最上欄(　)は地覆工配置範囲を想定				
合計	22.143			5.24

調整コンクリート平均高さ

H　＝　5.24　／　22.14　＝　0.24　(m)

調整コンクリート幅

B　＝　1.000　(m)

調整コンクリート総延長

L　＝　22.14　(m)

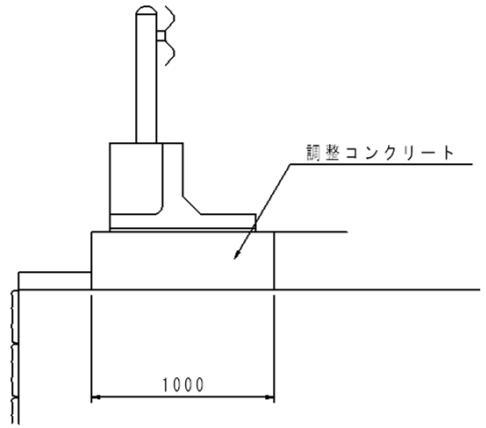

調整コンクリート数量

V　＝　0.24　×　1.00　×　22.14

　＝　5.31　(m^3)

調整コンクリート型枠

①妻部

NO.201	1.00	×	0.171	＝	0.17 (m^2)	(起点部)
NO.202	1.00	×	0.297	＝	0.30 (m^2)	(終点部)
					0.47 (m^2)	

②前面部・背面部

5.24　×　2　＝　10.48 (m^2)

調整コンクリート型枠合計

0.47　＋　10.48　＝　10.95 (m^2)

調整コンクリート目地材

5.31　／　10　＝　0.53 (m^2)

保　護　コンクリート　工　計　算　書

始点・終点	距離 (m)	長さ (m)	平　均 (m)	面積 (m^2)
NO.201		0.40		
NO.201+10	10.251	0.40	0.400	4.100
NO.201+11.414	1.449	0.40	0.400	0.580
NO.202	8.743	0.40	0.400	3.497
NO.202+1.1	1.100	0.40	0.400	0.440
合計	21.543			8.617

保護コンクリート数量

	0.1	×	8.617	＝	0.86 (m^3)
(階段部:0.30m×0.10m×0.40m)	0.012	×	1箇所	＝	0.01 (m^3)
(小口部:0.521m2×0.10m)	0.052	×	1箇所	＝	0.05 (m^3)
			合計	＝	0.92 (m^3)

保護コンクリート型枠

	0.1	×	21.543	＝	2.15 (m^2)
(階段部:0.30m×0.40m)	0.12	×	1箇所	＝	0.12 (m^3)
(小口部:0.521m2)	0.521	×	1箇所	＝	0.52 (m^3)
			合計	＝	2.79 (m^3)

保護コンクリート目地材

0.92	／	10	＝	0.09 (m^2)

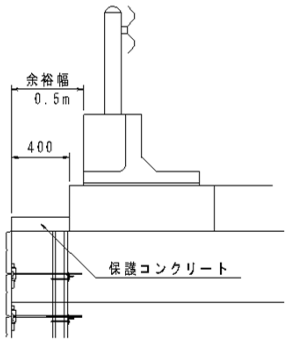

NO.202+1.1付近

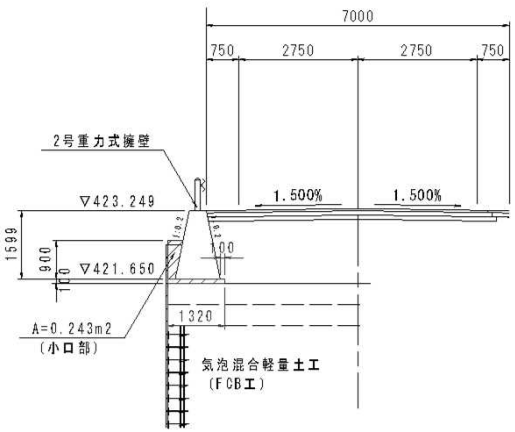

NO.203+0.1付近

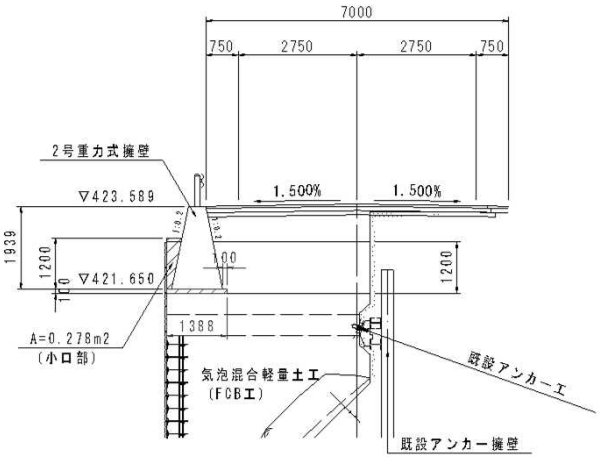

※小口部(№202+1.1付近,№203+0.1付近)＝0.243+0.278＝0.521m2

水　抜　工　計　算　書

1.水抜孔

測点	長さ (m)	平　均 (m^2)	ヶ所数	延長 (m)
NO.201	1.400			
NO.201+10	1.400	1.400	2	2.80
NO.201+11.414	1.400	1.400	0	0.00
NO.202	1.400	1.400	2	2.80
NO.202+1.1	1.400	1.400	0	0.00
合計			4	5.60

2.透水マット(吸い出し防止材)

水抜孔　　4 (本)　　より　　4 (枚)

暗　渠　排　水　工　計　算　書（1）

垂直長さ (m)	ヶ所数	延長 (m)
0.000	0	0.00
		0.00

1.暗渠排水溝(有孔管φ150)

有孔管水平長さ延長

B　=　43.14 (m)

有孔管垂直長さ延長

H　=　0.00 (m)　＊台コンクリート上での構築となるため、垂直部は見込まない

有孔管総延長

L=　43.14　＋　0.00　=　43.14　(m)

2.フィルター材(S-30)

有孔管はφ150mmを使用するため、管の有効断面積は

断面積　a=　0.075　×　0.075　×　π　=　0.018 (m^2)

基礎部の掘削断面積は0.288(m^2)であるから、暗渠排水溝の埋め戻し砕石の断面積は

断面積　A=　0.288　−　0.018　=　0.270 (m^2)

有孔管の延長が　43.14 (m)であるので、

体積　V=　0.270　×　43.14　=　11.65 (m^3)

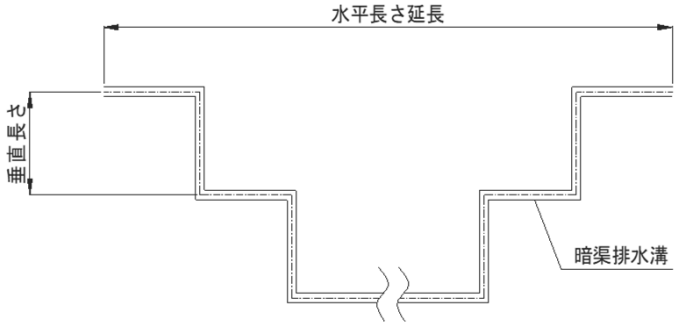

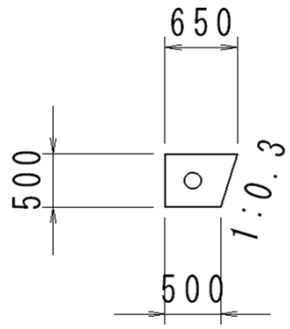

暗　渠　排　水　工　計　算　書 (2)

排出管(無孔管φ150)(横断方向)

測点	排出管			
	長さ (m)	平　均 (m^2)	ヶ所数	延長 (m)
NO.201	3.84			
NO.201+6.1	3.84	3.840	2	7.68
NO.201+10	3.64	3.740	2	7.48
NO.202	3.64	3.640	2	7.28
NO.202+6.5	3.64	3.640	1	3.64
合計			7	26.08

定　着　材　設　置　工　計　算　書

定着材（亜鉛メッキ）　φ76.3mm　L=1.0m　(2.0m^{2}に1本)

測点	距離	のり長さ	平　均	のり面積
NO.201		6.87		
NO.201+6.146	6.300	6.87	6.87	43.28
NO.201+10	3.951	8.35	7.61	30.07
NO.202	10.192	7.06	7.71	78.58
NO.202+3.2付近	3.200	7.06	7.06	22.59
小計				174.52
合計	23.643			174.520

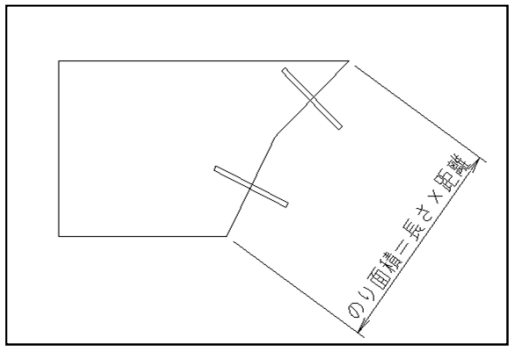

定着材設置本数(2.0m^{2}に1本)

N＝　174.520　／　2　＝　88（本）

補 強 金 網 重 ね 合 せ 割 増 し

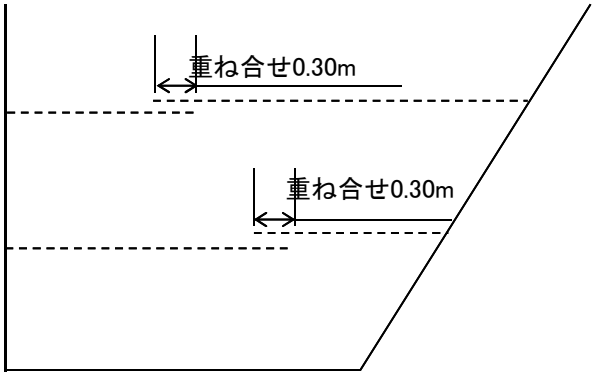

①重ね合せ横断図

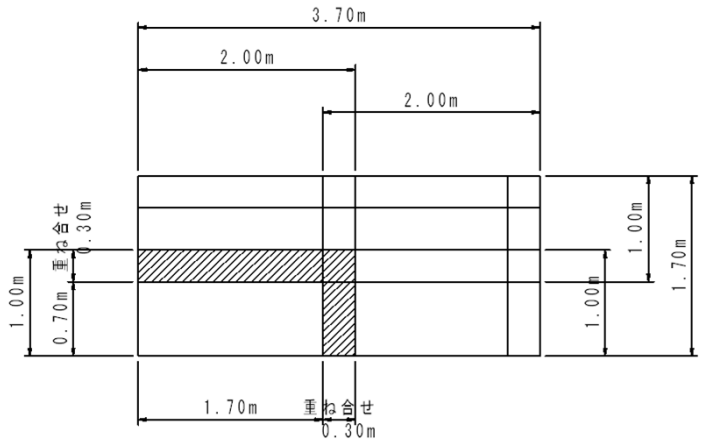

②重ね合せ平面図

敷網材標準配置図

有効面積	0.70	m ×	1.70	m	＝	1.19	m^2
必用敷網材面積	1.00	m ×	2.00	m	＝	2.00	m^2
重ね合せ割増し	2.00	m^2 ／	1.19	m^2	＝	1.68	

※ 敷網材は 1.00m × 2.00m のものを使用の場合。

【擁壁工】

P

擁壁工			数　量　集　計　表		
名　称	規　格	記号	計　算　式	単位	数　量
			※ 擁壁工数量計算書より		
(1号台コンクリート)					
コンクリート	σck=18N/mm2			m3	51.51
間詰めコンクリート	σck=18N/mm2			m3	69.08
			合計	m3	120.59
ペーラインコンクリート	σck=18N/mm2			m3	1.079
型枠	無筋構造物			m2	49.43
足場工	単管傾斜			掛m2	111.15
水抜きパイプ	VP65			m	40.2
目地材	エラスタイト　t=10mm			m2	12.06

【擁壁工:1号台コンクリート】 P

第　　号

数　量　計　算　書

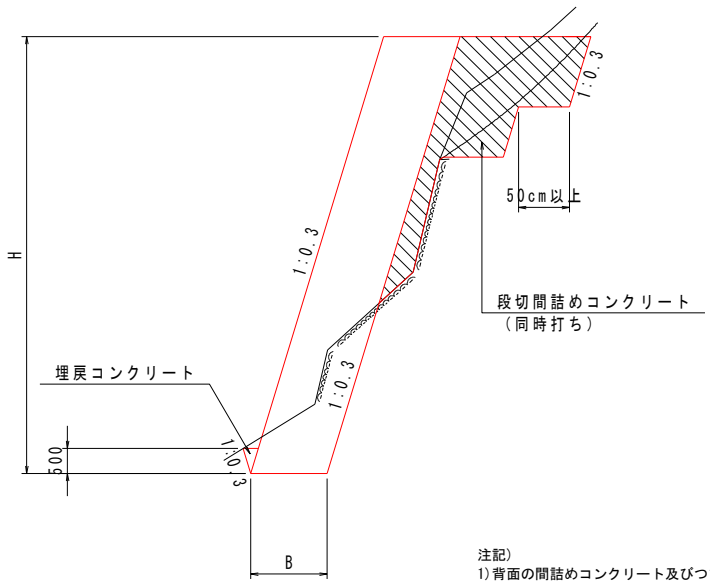

注記）
1）背面の間詰めコンクリート及びつま先部の埋戻しコンクリートは同時打ちとする。
2）段切間詰めコンクリート数量は別途計上。

名　称	規　格	記号	計　算　式	単位	数　量
【1.0m当り数量】					
コンクリート	σck=18N/mm2		－	m3	
間詰めコンクリート	σck=18N/mm2		－	m3	
ペーラインコンクリート	σck=18N/mm2		－	m3	
型枠	無筋構造物		－	m2	
足場工	単管傾斜		－	掛m2	
水抜きパイプ	VP65		－	m	
目地材	エラスタイト　t=10mm		－	m	
【1.0式当り数量】					
コンクリート	σck=18N/mm2		別紙計算書より	m3	51.51
間詰めコンクリート	σck=18N/mm2		別紙計算書より	m3	69.080
			合計	m3	120.590
ペーラインコンクリート	σck=18N/mm2		別紙計算書より　21.58m2×0.05	m3	1.079
型枠	無筋構造物		別紙計算書より	m2	49.43
足場工	単管傾斜		別紙計算書より	掛m2	111.15
水抜きパイプ	VP65		120.59×1/3	m	40.20
目地材	エラスタイト　t=10mm		120.59×1/10	m2	12.06

1号台コンクリート

擁　壁　工　数　量　計　算　書

測　　点	点 間 距 離	コンクリート			間詰コンクリート			ペーラインコンクリート						H
		断面	平均断面	数量	断面	平均断面	数量	断面	平均断面	数量				
###### + 0.00		1.50			2.28			0.52						1.000
+ 5.00	5.300	1.50	1.500	7.95	1.01	1.645	8.72	0.52	0.520	2.76				1.000
+ 6.15	1.200	1.50	1.500	1.80	1.01	1.010	1.21	0.52	0.520	0.62				1.000
+ 6.15'		1.50	1.500		1.55	1.280		0.52						1.000
+ 7.90	1.800	1.50	1.500	2.70	1.55	1.550	2.79	0.52	0.520	0.94				1.000
+ 7.90'		1.50	1.500		2.09	1.820		0.52						1.000
+ 10.00	2.200	1.50	1.500	3.30	2.09	2.090	4.60	0.52	0.520	1.14				1.000
+ 10.00'		2.53	2.015		3.71	2.902		1.24						1.684
###### + 0.00	10.250	2.53	2.530	25.93	3.71	3.714	38.07	1.24	1.240	12.71				1.684
+ 0.00'		1.50	2.015		2.09	2.902		0.52						1.000
+ 6.56	6.550	1.50	1.500	9.83	2.09	2.090	13.69	0.52	0.520	3.41				1.000
	m			m^3			m^3			m^2				
小　　計	27.300			51.510			69.080			21.58				

1号台コンクリート

擁　壁　工　数　量　計　算　書

測　　点	点 間 距 離	型枠			足場工									H
		断面	平均断面	数量	断面	平均断面	数量							
###### + 0.00		1.54			6.79									1.000
+ 5.00	5.300	1.54	1.540	8.16	6.26	6.525	34.58							1.000
+ 6.15	1.200	1.54	1.540	1.85	6.26	6.260	7.51							1.000
+ 6.15'		1.54			4.70	5.480								1.000
+ 7.90	1.800	1.54	1.540	2.77	4.70	4.700	8.46							1.000
+ 7.90'		1.54			3.13	3.915								1.000
+ 10.00	2.200	1.54	1.540	3.39	3.13	3.130	6.89							1.000
+ 10.00'		2.26			3.24	3.185	0.00							1.684
###### + 0.00	10.250	2.26	2.260	23.17	3.24	3.240	33.21							1.684
+ 0.00'		1.54			3.13	3.185								1.000
+ 6.56	6.550	1.54	1.540	10.09	3.13	3.130	20.50							1.000
	m			m^2			掛m^2							
合　　計	27.300			49.43			111.15							

【防護柵工】

P

数　量　集　計　表					
名　称	規　格	記号	計　算　式	単位	数　量
【路側防護柵工】			※路側防護柵工数量計算書より		
ガードレール	Gr-C-2B			m	20.0
【防護柵基礎工】			※防護柵基礎工数量計算書より		
(プレキャストガードレール基礎)					
プレキャストガードレール基礎	C種　B=800			m	20.00
敷モルタル	1:3			m3	0.32

【防護柵工:路側防護柵工】

P

第　号　ガードレール　　数　量　計　算　書

一　般　図

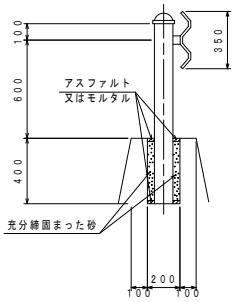

配　筋　図

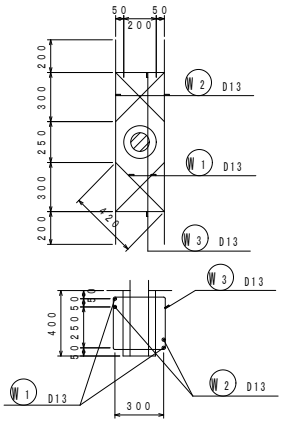

加　工　図

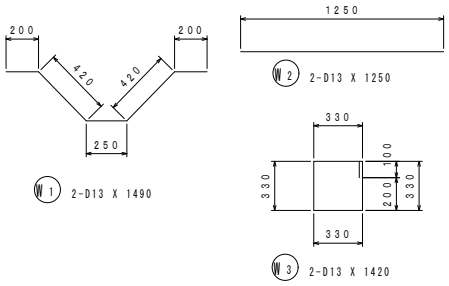

鉄筋重量表　1ヶ所当たり

種別	径	長さ	本数	単位重量	一本当り重量	重量	摘要
W1	D13	1490	2	0.995	1.483	2.97	
W2	D13	1250	2	0.995	1.244	2.49	
W3	D13	1420	2	0.995	1.413	2.83	
						8.29	
合計 D13				8.29 kg			
総重量				8.29 kg			

名　称	規　格	記号	計　算　式	単位	数　量
ガードレール	Gr-C-2B		NO.201～202	m	20.00

【防護柵工:防護柵基礎工】

P

第　　号　ﾌﾟﾚｷｬｽﾄｶﾞｰﾄﾞﾚｰﾙ基礎　　数　量　計　算　書

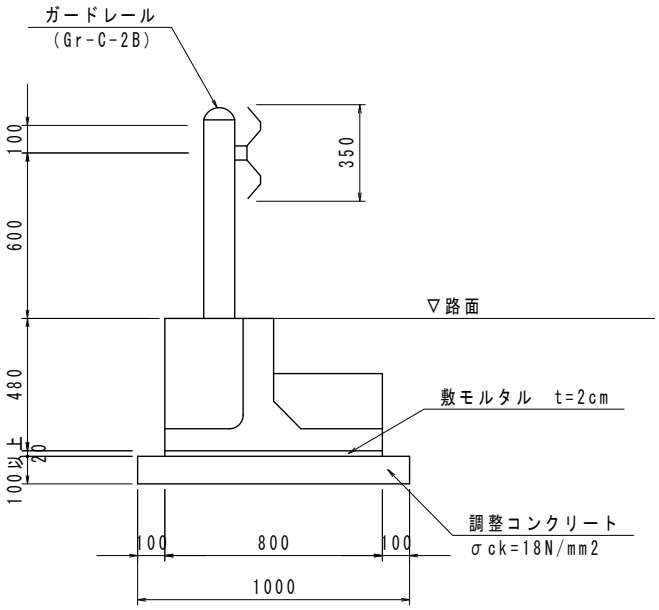

名　称	規　格	記号	計　算　式	単位	数　量
ﾌﾟﾚｷｬｽﾄｶﾞｰﾄﾞﾚｰﾙ基礎	C種　B=800		NO.201～NO.202	m	20.00
			20/2.0m	個	10
敷モルタル	1:3		0.8×0.02×20	m3	0.32